29. Block Control

여러 개를 묶어 하나로 만들 수 있다는 장점이 있다.

Input : 0 Output : 1	Direct Reverse		
Input : 1 Output : 1	Direct Reverse Toggle	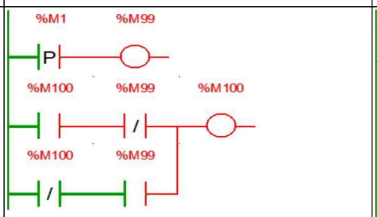	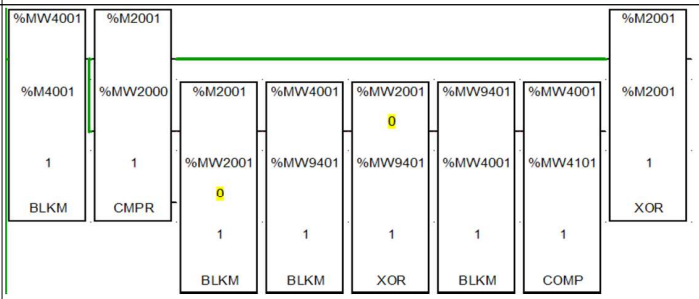
Input : 2 Output : 1	Auto/Man	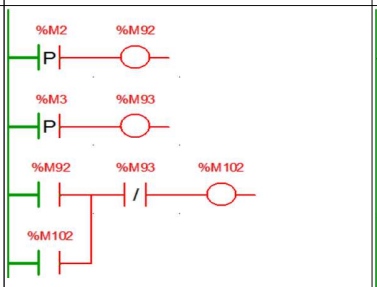	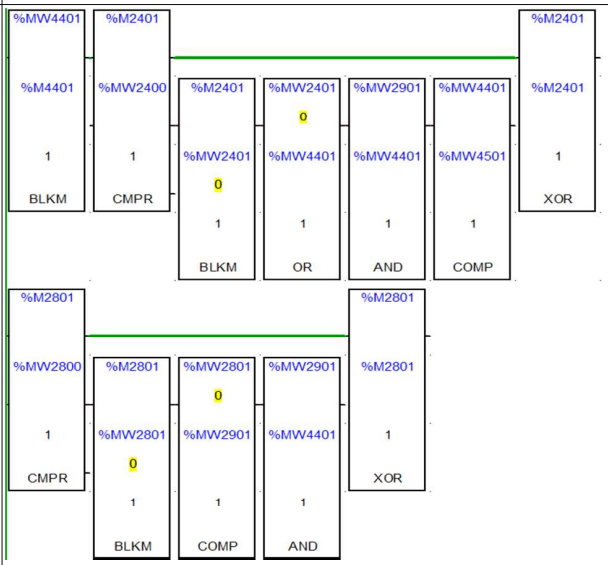
Input : 2 Output : 2	Auto/Man	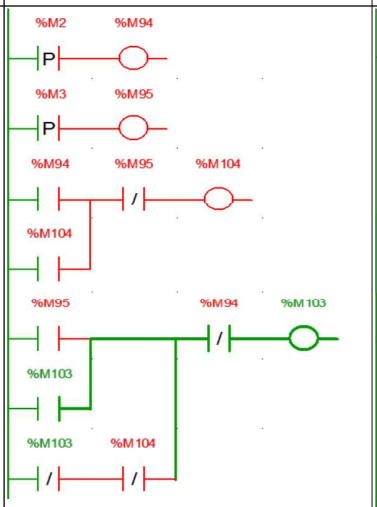	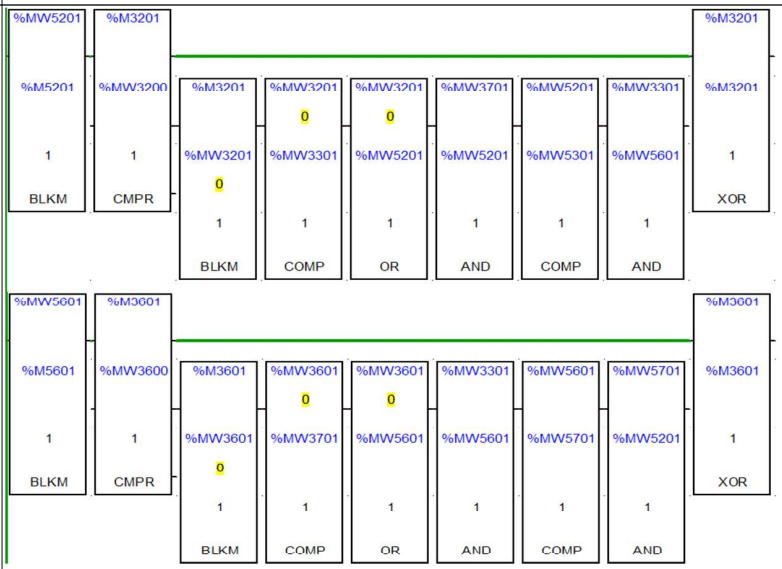
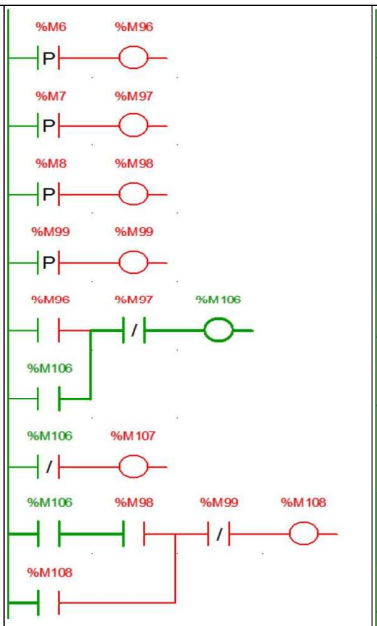
Input : 4 Output : 2	Manual Start/Stop